АНТИВАНДАЛЬНЫЕ 2.0 МЕГАПИКСЕЛЬНЫЕ МУЛЬТИФОРМАТНЫЕ ВИДЕОКАМЕРЫ

MDC-AH9290FTN1 / MDC-AH9290FTN2

РУКОВОДСТВО ПОЛЬЗОВАТЕЛЯ

ОСОБЕННОСТИ

- Форматы видеосигнала AHD / TVI / CVI / CVBS
- Разрешение 2.0 Mpix
- Хромированный антивандальный купол IK10
- Компенсация задней засветки BLC
- Автоматическая регулировка усиления AGC
- Шумоподавление 2-DNR, 3-DNR
- Датчик движения
- Маскирование
- Встроенный фиксированный объектив
- Убираемый ИК-фильтр
- Встроенное функциональное меню OSD

MDC-AH9290FTN1

MDC-AH9290FTN2

СПЕЦИФИКАЦИЯ

Модель	MDC-AH9290FTN1	MDC-AH9290FTN2
Тип корпуса	Антивандальный хромированный купол IK10 Накладной	Антивандальный хромированный купол IK10 Врезной
Тип матрицы	2.0 Megapixel 1/2.9” High Sensitivity Sensor	
Разрешение	1920x1080 пикс.	
Видеовыходы	AHD / TVI / CVI / CVBS	
Отношение сигнал/шум	Более 48 дБ	
Убираемый ИК-фильтр	Да	
Мин. освещённость	0.01 Лк (AGC вкл.)	
Объектив	2.8 мм	
Баланс белого	Автоматический / Ручной	
Рабочая температура	-30 ~ +60°C	
Рабочая влажность	90% макс.	
Питание	12В±10% DC, 90 мА	

УСТАНОВКА И ПОДКЛЮЧЕНИЕ

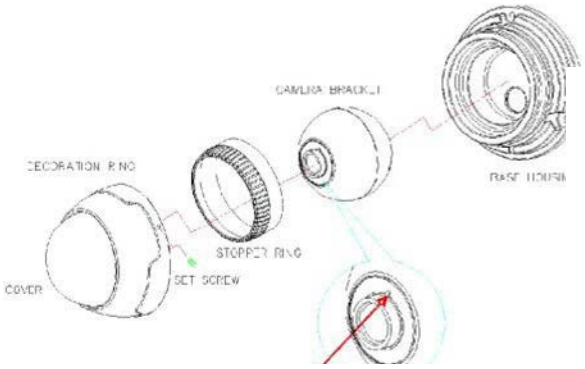

Выступ, на который указывает стрелка, показывает ориентацию камеры

РАЗЪЁМЫ ПИТАНИЯ И ВИДЕО

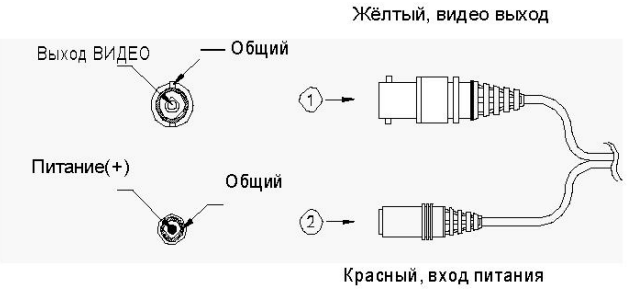

Накладное Крепление

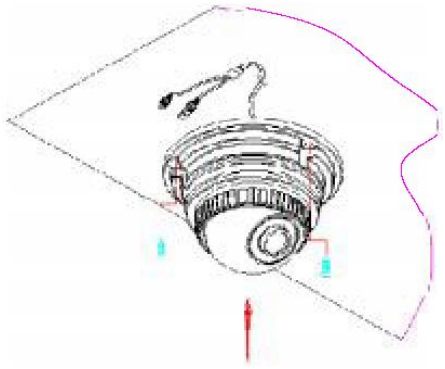

- Зафиксируйте основание базы и закрепите с помощью винтов в установленные отверстия.
- Скорректируйте желаемую сцену, поворачивая и перемещая кронштейн камеры, и зафиксируйте его, вставив в пазы и повернув стопорное кольцо.
- Присоедините КУПОЛ к ОСНОВАНИЮ БАЗЫ (Поверните её по часовой стрелке вручную)
- Для фиксации КУПОЛА используйте стопорный ВИНТ.

Врезное Крепление

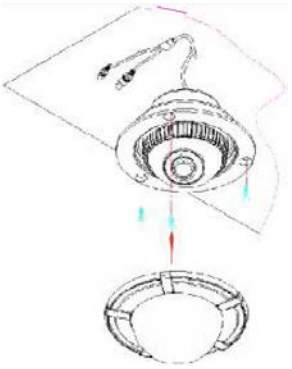

- Для установки камеры в желаемом месте – прикрепите этикетку к потолку и сделайте отверстие.
- Разместите основание базы на отверстии и закрепите винтами из комплекта.
- Скорректируйте желаемую сцену, поворачивая и перемещая кронштейн камеры, и зафиксируйте его, вставив в пазы и повернув стопорное кольцо.
- Присоедините КУПОЛ к ОСНОВАНИЮ БАЗЫ (Поверните её по часовой стрелке вручную)

ГАБАРИТНЫЕ РАЗМЕРЫ

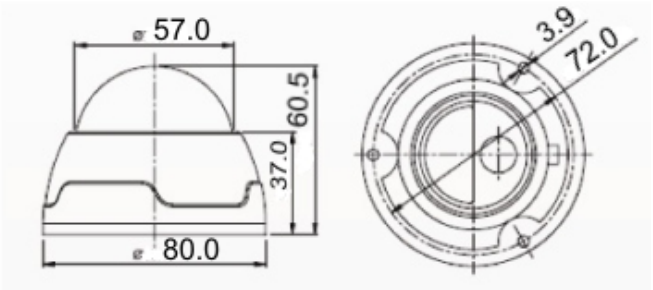

MDC-AH9290FTN1

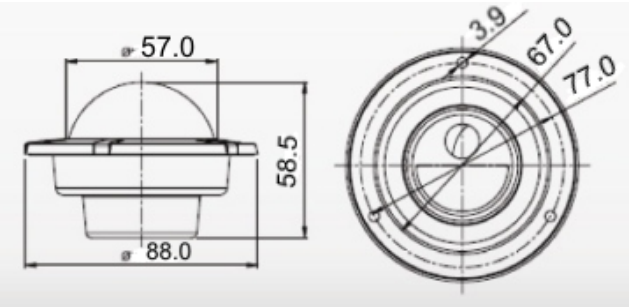

MDC-AH9290FTN2

**Производитель оставляет за собой право менять конструкцию без предварительного извещения*